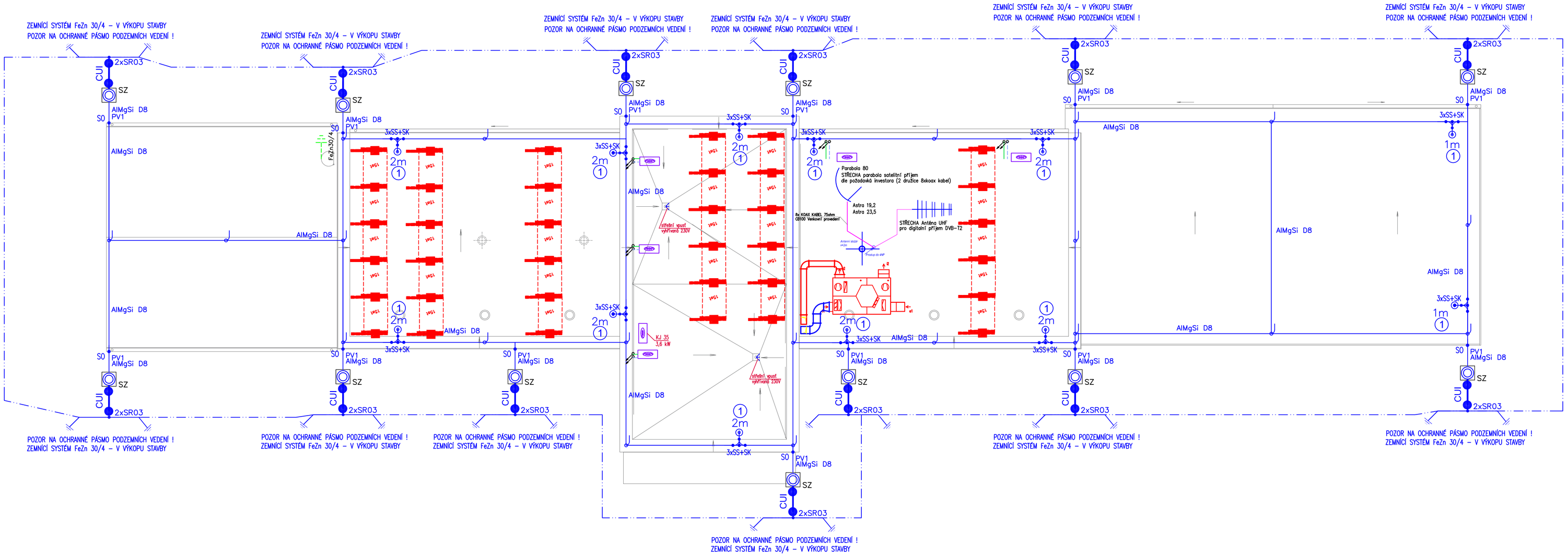

VEŠKERÉ SPOJE MUSÍ BÝT MECHANICKY ODOLNÉ , CHRÁNĚNÉ PŘED KOROZÍ.
ZEMNÍCÍ SOUSTAVA BUDE SPOLEČNÁ PRO UZEMNĚNÍ
EL. ZAŘÍZENÍ A HROMOSVODU, MUSÍ ODPOVÍDAT
ČSN 332000-4-41ed.2, 332000-5-54 ed.2 A ČSN EN 61305-1 až 5
ZEMNÍ PŘECHODOVÝ ODPOR TÉTO SOUSTAVY MUSÍ BÝT MENŠÍ NEŽ 2 OHMY.
PROVEDENÍ HROMOSVODU MUSÍ ODPOVÍDAT ČSN EN 61305-1 až 5.
VŠECHNY SPOJE ZEMNIČŮ A PODZEMNÍ SPOJE UZEM. PŘÍVODŮ SE MUSÍ CHRÁNIT
PROTI KOROZI PASIVNÍ OCHRANOU (ASFALT ZÁLIVKA, LICÍ PRYSKYŘICE, APOD.)

PŘÍVODY K TYČOVÝM ZEMNIČŮM SE MUSÍ CHRÁNIT PROTI KOROZI PASIVNÍ OCHRANOU:
PŘI PŘECHODU DO PŮDY V DÉLCE 300MM POD POVRCH A 200MM NAD POVRCH
BUDE PROVEDENA ANTIKOROZNÍ OCHRANA
PRO UZEMNĚNÍ EL.ZAŘ. A HROMOSVODU SE ROVNĚŽ VYUŽIJE STÁVAJÍCÍ ZEMNÍCÍ SOUSTAVA

VZT MUSÍ BÝT UZEMNĚN NA HL.OCHR.PŘÍPOJNICI OBJEKTU HOP.
ROVNĚŽ TAK KOVOVÉ NOSNÉ KONSTRUKCE A KOVOVÉ POTRUBNÍ ROZVODY

LEGENDA ZAŘÍZENÍ :

PV 1	PODPĚRA VEDENÍ DO ZDIVA
PV21	PODPĚRA VEDENÍ NA PLOCHOU STŘECHU
PV32	PODPĚRA VEDENÍ NA KONSTRUKCE (OPLOCENÍ)
S0	SVORKA PRO OKAPOVÉ ŽLABY
PPS	PODPĚRA VEDENÍ NA OKAPOVÉ SVODY
SZ	SVORKA ZKUŠEBNÍ
SP1	SVORKA PŘIPOJOVACÍ
SS	SVORKA SPOJOVACÍ
SU	SVORKA UNIVERZÁLNÍ
SJ1	SVORKA K JÍMACÍ TYČI
SR2a	SVORKA PRO ZEMNÍCÍ PÁSEK
SR3b	SVORKA PRO SPOJENÍ ZEMNÍCÍ
PJ 0,5m	POMOCNÝ JÍMAČ
PJ 2,5m	POMOCNÝ JÍMAČ
	SVORKA ZKUŠEBNÍ
	TVAROVANÝ JÍMAČ VYTVOŘENÝ Z JÍMACÍHO VEDENÍ
	VODIVÉ SPOJENÍ - SVORKA
	ZÁKLADOVÁ ZEMNÍCÍ SOUSTAVA FeZn 30/4
	ZEMNÍCÍ PŘÍVOD OD ZKUŠEBNÍ SVORKY Z FeZn 10mm
	JÍMACÍ A SVODOVÉ VEDENÍ Z AlMgSi 8mm
HOP	HOP - HLAVNÍ OCHRANNÁ PŘÍPOJNICE OBJEKTU
	UZEMNĚNÍ
H.P.CYA16Ž	HLAVNÍ OCHRANNÉ POSPOJOVÁNÍ
CUI	Vodič CUI /3,5m/ dodávka včetně příslušenství (instalační sada)

DETAIL-1

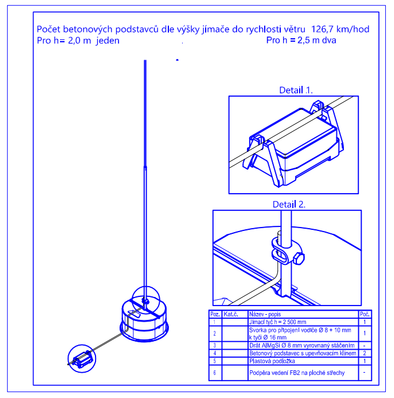

DETAIL-2

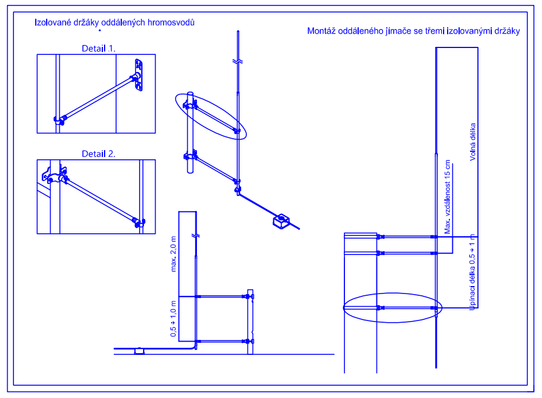

DETAIL-3

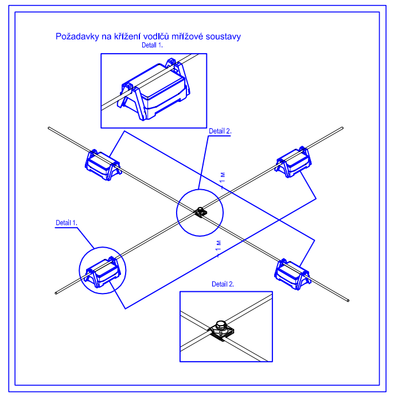

Třída LPS: III
Jímací systém: mřížová jímací soustava
Střešní podpěry 1m od sebe.
Ochranný úhel: 45st
Poloměr valící koule: 45m
Svody: max.15m od sebe
Zemnící systém: okružní pásek FeZn120mm2/ tyčový zemnič
Zemní odpor svodů menší než 2 ohmy
HROMOSVODY PROVÉST DLE ČSN ČSN EN 62305

D.1.4 Technika prostředí staveb:
D.1.4.silnoproudá elektrotechnika a hromosvod

VYPRACOVAL:	ZODP. PROJEKTANT:	KONTROLOVAL:	PROJEKCE ELEKTRO
Ing.DANĚK Petr	Ing.DANĚK Petr	Ing.DANĚK Petr	Ing. DANĚK PETR Žižkovská 1375, Ostrava - Poruba , 708 00 IČ: 747 312 97 e-mail: petr.danek2@seznam.cz
INVESTOR: Obec Bolatice, IČ: 00299847, Hlučínská 95/3, 747 23 Bolatice			

NÁZEV AKCE: STAVEBNÍ ÚPRAVY, PŘÍSTAVBA A NÁSTAVBA OBJEKTU ŠATEN A ZÁZEMÍ PRO SPORTOVCE FK BOLATICE Opavská 131/45, 747 23 Bolatice č. 2755/2, 2755/1, 2809/1, kat. úz. Bolatice	FORMÁT	A3	SADA
	DATUM	12-2021	
	STUPEŇ	DUR+DSP+DPS	
	Č. ZAKÁZKY	220123	
ELEKTROINSTALACE - HROMOSVOD	MĚŘÍTKO 1:100	Č. VÝKRESU D.1.4-01	